# ZD24250-2.5

Минигидростанция
(компактная насосная  маслостанция мотор+насос)

МАГАЗИН ГИДРАВЛИКИ
RM316.RU

## ПРИМЕНЕНИЕ

Гидравлический насосный агрегат (часто называют гидравлическая насосная станция или силовая гидравлическая установка) — это устройство, предназначенное для преобразования механической энергии вращения электродвигателя в энергию потока рабочей жидкости под высоким давлением. Изделие выступает ключевым звеном в автономных гидросистемах, обеспечивая работу механизмов там, где отсутствует промышленная электросеть.

## ТЕХНИЧЕСКИЕ ХАРАКТЕРИСТИКИ

| | |
|---|---|
| Рабочий объем насоса | 2,5 см3 |
| Макс. подача | 6,5 л/мин |
| Направление вращения насоса | Правое |
| Макс. рабочее давление | 200 бар |
| Электродвигатель | Мощность 2,5 кВт, частота вращения 2600 об/мин |
| Электропитание | 24 В |
| Наличие пускового реле | Да |
| Наличие маслобака | Нет |
| Производитель | Gaudent Technology (Китай) |

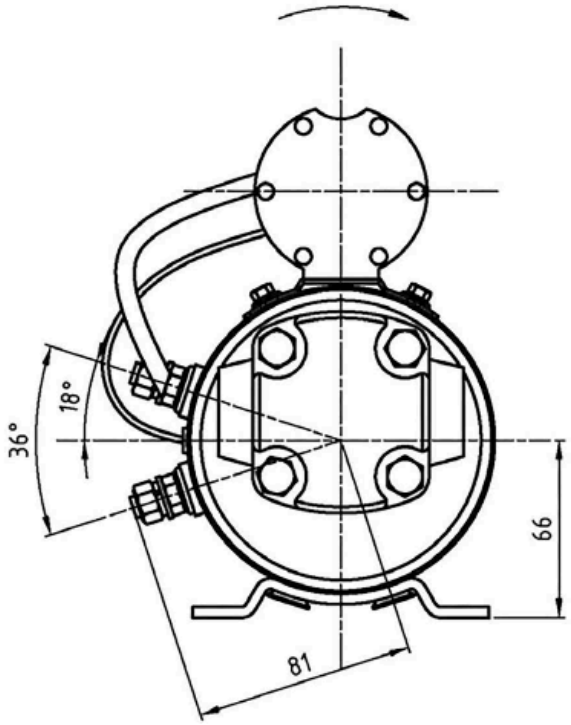


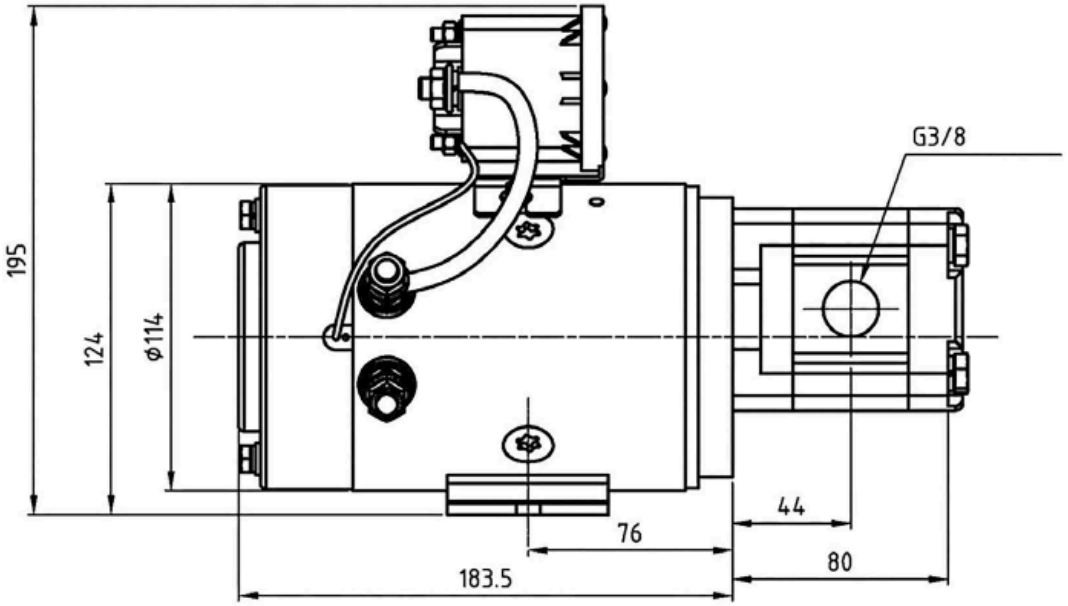


A

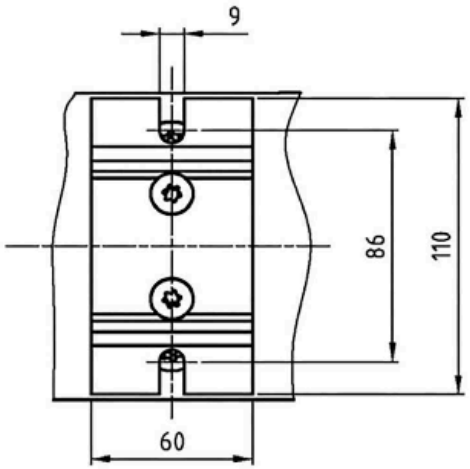


Pump displacement:2.5cc/r
Pump flow (at 2600 rpm) Q=6,5 l/min
Max. pressure P = 200 bar

| TECHNICAL DATA | |
|---|---|
| VOLTAGE | 24V |
| SPEED | 2600RPM |
| POWER | 2.5KW |
| ROTATION | CW |
| INSULATION CLASS | F |
| S2 WORKING MODE | 1.2MIN |
| S3 WORKING MODE | 4.5% |
| WEIGHT | 7KG |
| PROTECTION GRADE | IP54 |
| EXTERIOR | ZINC PLATED |

| 标记 | 处数 | 分区 | 更改文件号 | 签名 | 日期 |
|---|---|---|---|---|---|
| 设计 | zww | 2023/06/14 | 标准化 | | |
| 审核 | | | | | |
| 工艺 | | | 批准 | | |

外形图

| 阶段标记 | 质量 | 比例 |
|---|---|---|
| | | 1:2 |

共 张 第 张

Gaudent Technology

电机带泵带开关外形图

ZD24250-2.5